Rama R1.4 2 szt.
skala 1 : 50

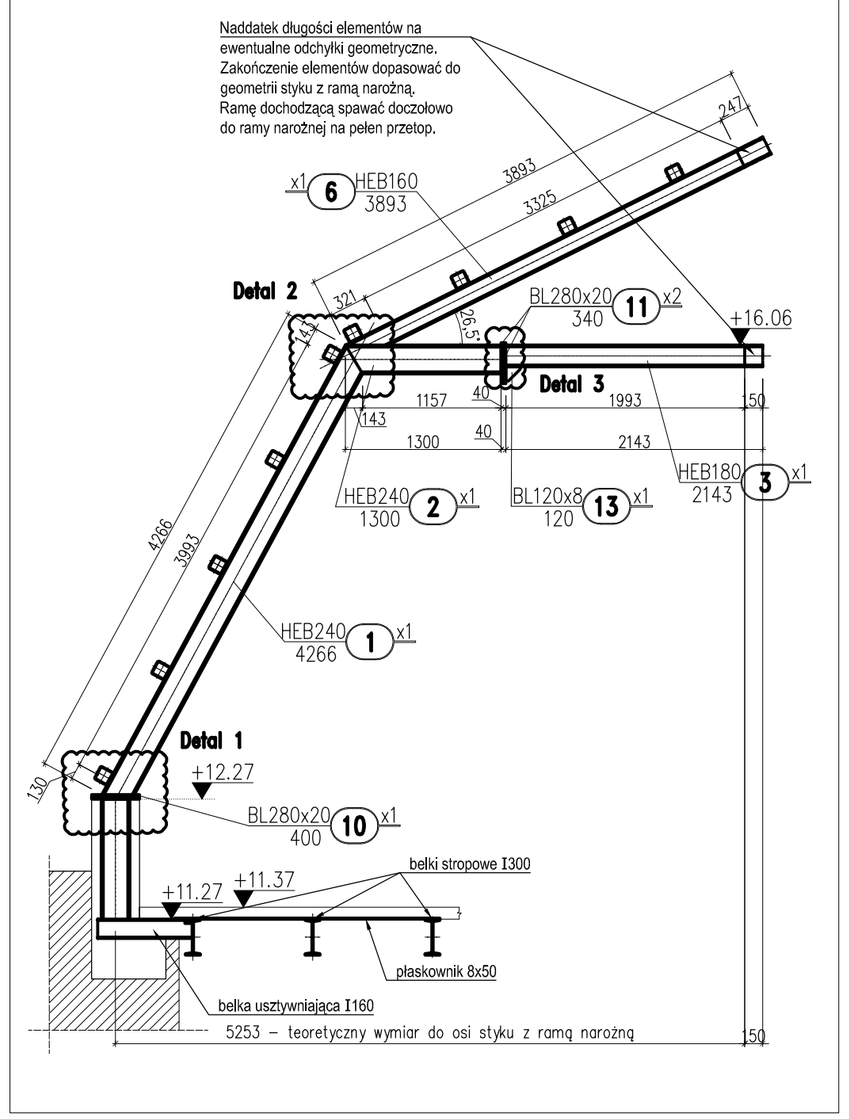

Rama R1.5 2 szt.
skala 1 : 50

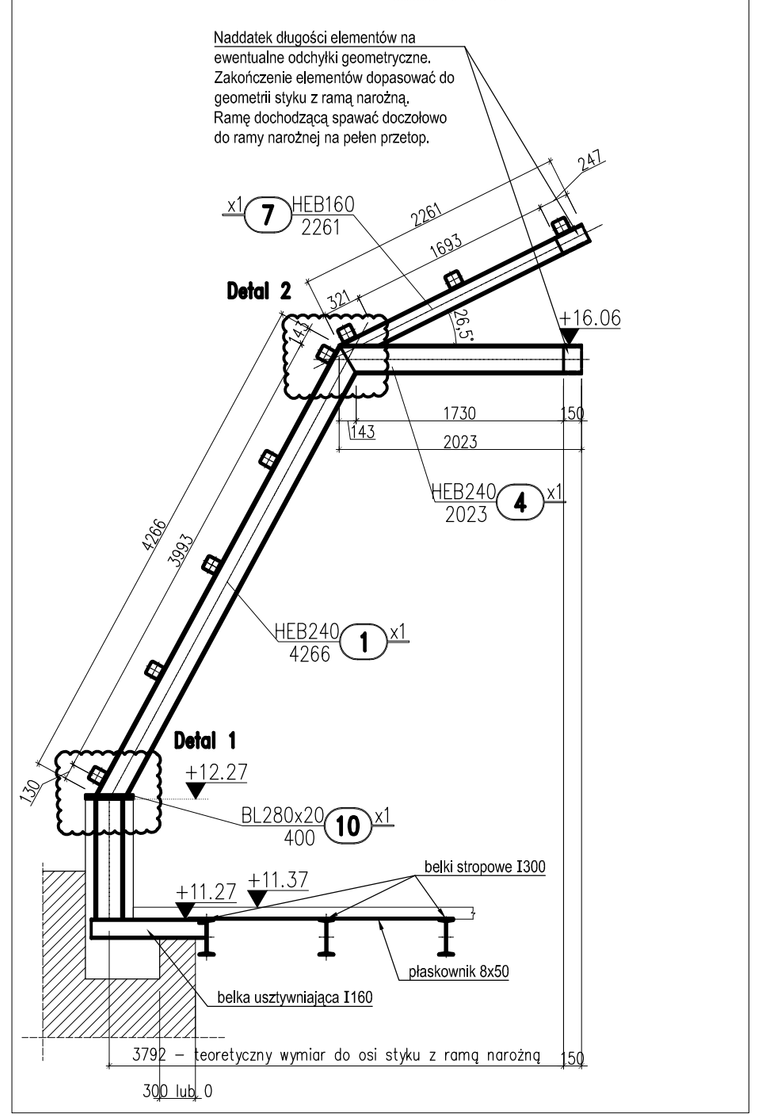

Rama R1.6 2 szt.
skala 1 : 50

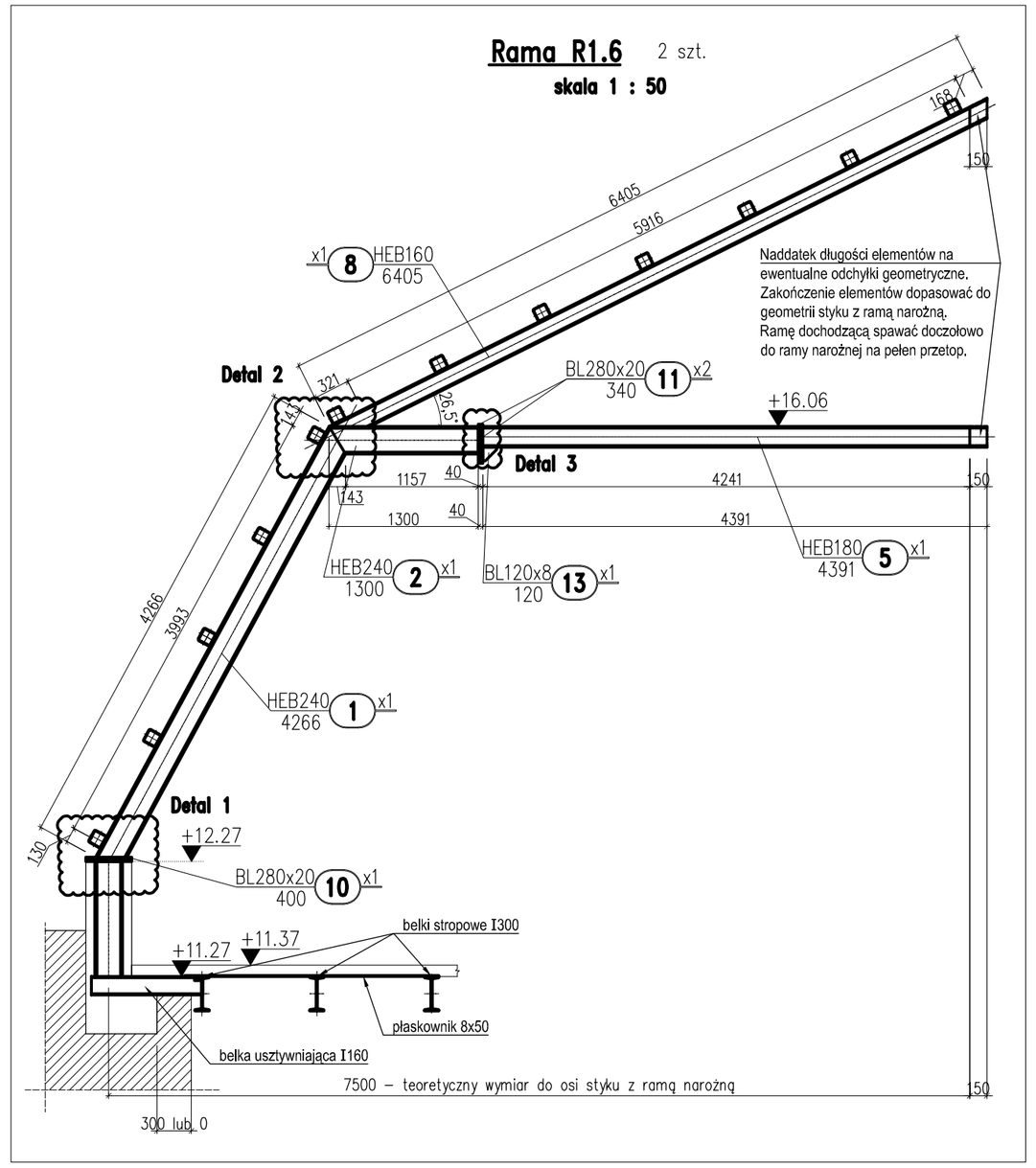

UWAGI:

1. PROJEKT KONSTRUKCYJNY ROZPATRYWAĆ ŁĄCZNIE Z PROJEKTEM ARCHITEKTONICZNYM I PROJEKTAMI BRANŻOWYMI.
2. RYSUNEK NALEŻY ROZPATRYWAĆ ŁĄCZNIE Z POZOSTAŁYMI RYSUNKAMI KONSTRUKCYJNYMI I OPISEM TECHNICZNYM.
3. PROJEKTANT POWINIEN BYĆ POWIADOMIONY O JAKICHKOLWIEK NIEZGODNOŚCIACH.
4. WSZYSTKIE WYMIARY PODANO W [mm]. RZĘDNE w [m].
5. OBIEKT ISTNIEJĄCY – PRZED ZAMÓWIENIEM/MONTAŻEM ELEMENTÓW WSZYSTKIE WYMIARY SPRAWDZIĆ NA BUDOWIE.
6. RAMY STALOWE KOTWIĆ W ŚCIANACH ATTYKOWYCH ORAZ SPAWAĆ DO BELEK STROPOWYCH.
7. WSZYSTKIE WĘZŁY RAM PRZYJĘTO JAKO SZTYWNE, Z WYJĄTKIEM KRZYŻULCÓW ORAZ SŁUPKÓW Z RK 100x100x4.
8. RAMY STALOWE STĘŻONE POPRZECZNIE PŁATWIAMI Z RK120x120x5 SPAWANYMI DO PASA GÓRNEGO RAM CO 100cm. DETAL MOCOWANIA PŁATWI DO RAM WG RYS. K–30.
9. POŁĄCZENIE ELEMENTU NR 6,7,8 (HEB 160) Z ELEMENTEM NR 2 i 4 (HEB240) WYKONAĆ ZA POMOCĄ SPOINY PACHWINOWEJ O GRUBOŚCI WYNOSZĄCEJ 0.5 GRUBOŚCI CIEŃSZEGO ELEMENTU – W PRZYPADKU STOSOWANIA SPOIN DWUSTRONNYCH.
10. W OSI ŚRODKOWEJ RAM DACHOWYCH (W KALENICY) WYKONAĆ STĘŻENIE PIONOWE Z L80x80x8 WG RYS. K–2. BLACHY WĘZŁOWE I DETAL STĘŻEŃ PIONOWYCH WG RYS. K–31.
11. WSZYSTKIE ELEMENTY STALOWE ZABEZPIECZYĆ ANTYKOROZYJNIE POWŁOKAMI MALARSKIMI.
12. WYKONAĆ SYSTEMOWE ZABEZPIECZENIE (OBUDOWANIE) P.POŻ. RAM STALOWYCH. WYMAGANA ODPORNOŚĆ OGNIOWA R120.

STAL PROFILOWA S235

Detal 1
skala 1 : 10

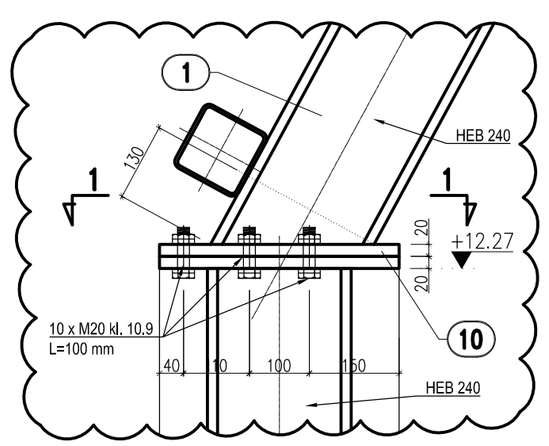

WYKAZ STALI PROFILOWEJ

data	sztuk	szablon	nazwa elementu
2018-12-19	2		R1.4 Rama dachowa R1.4

lp.	numer	sztuk	profil	stal	dł.[mm]	masa jedn. [kg/mb]	masa całk. [kg]	pow. mal. [m²]	UWAGI
1	1	2	HEB240	S235	4266	83.2	709.9	11.8	
2	2	2	HEB240	S235	1300	83.2	216.3	3.6	
3	3	2	HEB180	S235	2143	51.2	219.4	4.5	
4	6	2	HEB160	S235	3893	42.6	331.7	7.1	
5	10	2	BL280x20	S235	400	43.96	35.2	0.5	
6	11	4	BL280x20	S235	340	43.96	59.8	0.8	
7	13	2	BL120x8	S235	120	7.54	1.8	0.1	
SUMA							1574	28.4	
elementy dodatkowe 5%							79		
SUMA CAŁKOWITA							1653	28.4	

WYKAZ STALI PROFILOWEJ

data	sztuk	szablon	nazwa elementu
2018-01-07	1		R1.5 Rama dachowa R1.5

lp.	numer	sztuk	profil	stal	dł.[mm]	masa jedn. [kg/mb]	masa całk. [kg]	pow. mal. [m²]	UWAGI
1	1	2	HEB240	S235	4266	83.2	709.9	11.8	
2	4	2	HEB240	S235	2023	83.2	336.6	5.6	
3	7	2	HEB160	S235	2261	42.6	192.6	4.2	
4	10	2	BL280x20	S235	400	43.96	35.2	0.5	
SUMA							1274	22.1	
elementy dodatkowe 8%							106		
SUMA CAŁKOWITA							1380	22.1	

WYKAZ STALI PROFILOWEJ

data	sztuk	szablon	nazwa elementu
2018-01-04	2		R1.6 Rama dachowa R1.6

lp.	numer	sztuk	profil	stal	dł.[mm]	masa jedn. [kg/mb]	masa całk. [kg]	pow. mal. [m²]	UWAGI
1	1	2	HEB240	S235	4266	83.2	709.9	11.8	
2	2	2	HEB240	S235	1300	83.2	216.3	3.6	
3	5	2	HEB180	S235	4391	51.2	449.6	9.1	
4	8	2	HEB160	S235	6405	42.6	545.7	11.8	
5	10	2	BL280x20	S235	400	43.96	35.2	0.5	
6	11	4	BL280x20	S235	340	43.96	59.8	0.8	
7	13	2	BL120x8	S235	120	7.54	1.8	0.1	
SUMA							2018	37.7	
elementy dodatkowe 5%							101		
SUMA CAŁKOWITA							2119	37.7	

Przekrój 1–1
skala 1 : 10

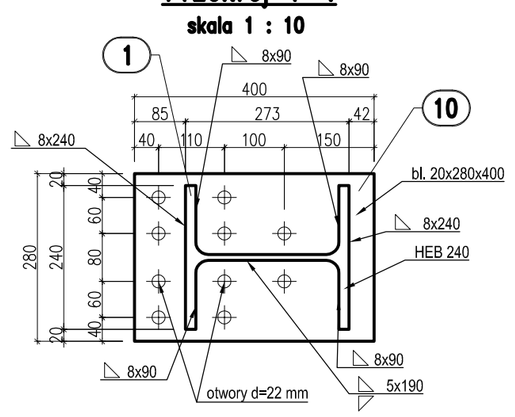

Detal 2
skala 1 : 10

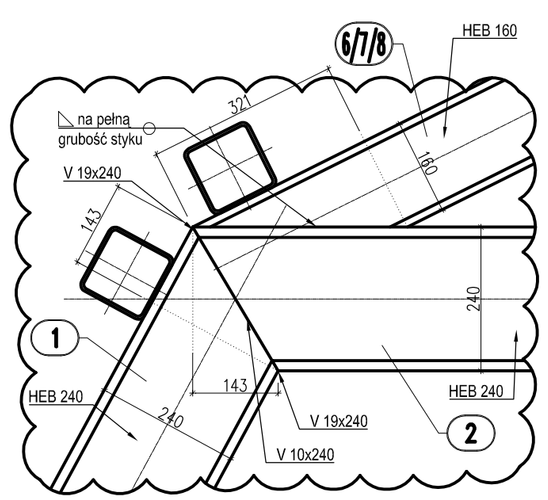

Detal 3
skala 1 : 10

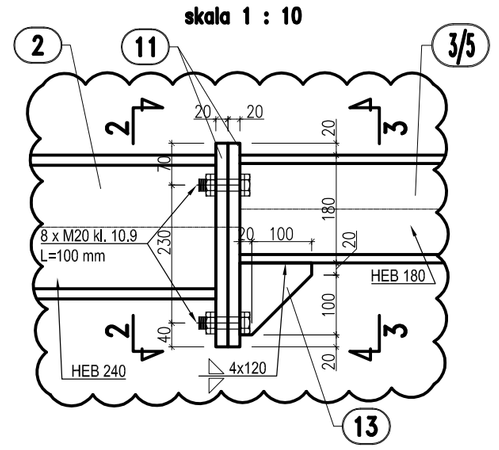

Przekrój 2–2
skala 1 : 10

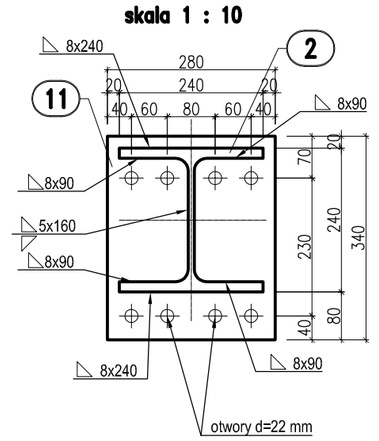

Przekrój 3–3
skala 1 : 10

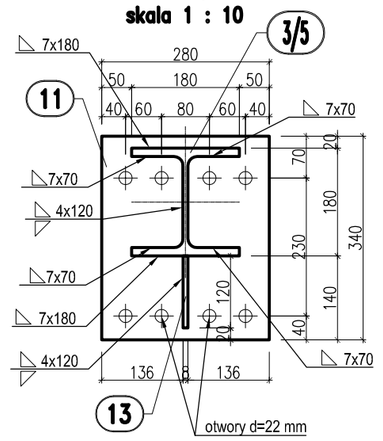

Projekt
Projekt zamienny remontu konserwatorskiego oraz przebudowy budynku Akademii Zamojskiej wpisanego do rejestru zabytków w zakresie: zmiany zagospodarowania dziedzińca, wyburzenia otworu drzwiowego na parterze, zmiany układu funkcjonalnego pomieszczeń na poddaszu oraz zmiany układu okien dachowych i otworów technicznych na dachu od strony dziedzińca

Etap
III

Adres
dz. ew. nr 16/6
ul.Akademicka 8,
Zamość

Inwestor
MIASTO ZAMOŚĆ
Rynek Wielki 13
22-400 Zamość

Branżowe Biuro Projektowe
GORYCKI & SZNYTERMAN

HEADFIRST TECHNOLOGIES

Gorycki & Sznyterman Sp. z o. o.
ul. Chałubińskiego 53, 30 - 698 Kraków
tel. 012 259 13 00, fax 012 259 13 02
www.fpgs.pl

ARKONA
PRACOWNIE KONSERWACJI ZABYTKÓW "ARKONA" Spółka z o.o.
31 - 115 Kraków, Plac Sikorskiego 3/8, tel. (12) 421 24 41, fax. (12) 422 24 93, www.pkz-arkona.pl

NEW AMSTERDAM
New Amsterdam
31 - 533 Kraków, ul. Fabryczna 20a,
tel. (12)399 46 28, e-mail: office@newamsterdam.pl, www.newamsterdam.pl

Branża konstrukcja - Projektant
mgr inż. Łukasz Ślaga
nr uprawnień
upr. MAP/0219/PWBKb/16 Podpis

Branża konstrukcja - Projektant
mgr inż. Ewa Prochwicz
nr uprawnień
upr. BPP 268/80 Podpis

Branża konstrukcja - Projektant
mgr inż. Tomasz Sadowski
Podpis

Branża konstrukcja - Sprawdzający
mgr inż. Paweł Nowak
nr uprawnień
upr. nr MAP/0509/PWBKb/15 Podpis

Nazwa rysunku
RAMA DACHOWA R1.4, R1.5, R1.6

Data	Skala	Format
02.2019	1:100	650x420

Faza Projektu
PROJEKT WYKONAWCZY

Nr Rysunku
K-17